УАПАКО
62K ЛЕВА

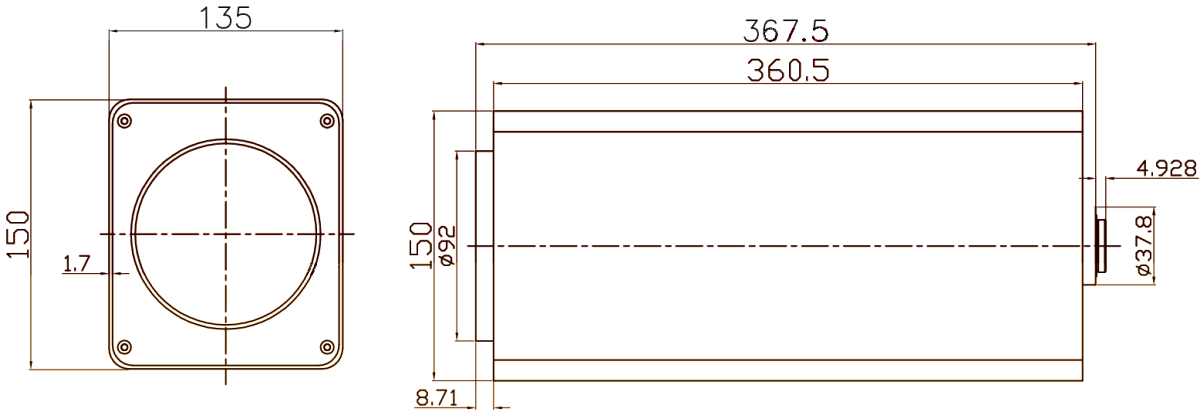
135
150
1.7
367.5
360.5
150
ø92
8.71
4.928
ø37.8